

PASEY17-XL

Plummer block housing unit

Plummer block housing units PASEY, cast iron housing, radial insert ball bearing with grub screws in inner ring, P seals

X-life

Informacje techniczne

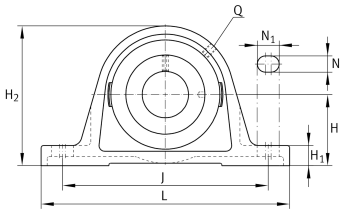

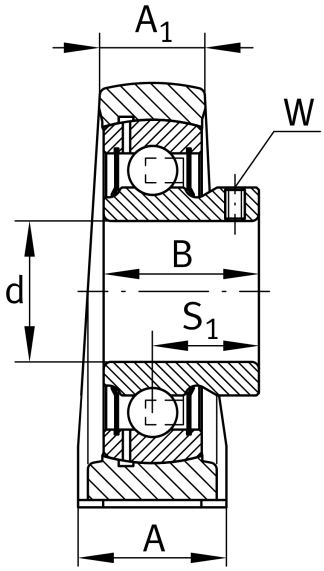

Twoja aktualna wersja produktu

Material	GG	Grey cast iron

Main Dimensions & Performance Data

d	17 mm	Bore diameter
L	125 mm	Length total
H_2	57 mm	Height
≈m	0,4 kg	Masa

Mounting dimensions

J	95 mm	Distance fixing bore
N	11 mm	Width (slot)
N_1	19 mm	Length (slot)

Dimensions

H	30,2 mm	Distance shaft axis
A	30 mm	Width (base)
A_1	18 mm	Width (head)
H_1	10 mm	Height (base)
B	22 mm	Width
S_1	16 mm	Distance of raceway to locking collar
Q	M6	Connection thread for lubrication

Karta katalogowa jest jedynie przeglądem wymiarów i podstawowych nośności wybranego produktu. Zawsze należy stosować się do wszystkich dalszych informacji i instrukcji dotyczących tego produktu. Na naszej stronie internetowej znajduje się formularz kontaktowy umożliwiający wysłanie zapytania o dalsze informacje

Additional information

	ASE03	Housing
	GAY17-XL-NPP-B	Bearing designation

Temperature range

T_{min}	-20 °C	Operating temperature min.
T_{max}	120 °C	Operating temperature max.

Karta katalogowa jest jedynie przeglądem wymiarów i podstawowych nośności wybranego produktu. Zawsze należy stosować się do wszystkich dalszych informacji i instrukcji dotyczących tego produktu. Na naszej stronie internetowej znajduje się formularz kontaktowy umożliwiający wysłanie zapytania o dalsze informacje