

HK2210

Drawn cup needle roller bearing open end

Drawn cup needle roller bearings with open ends HK, to DIN 618/ISO 3245

Informacje techniczne

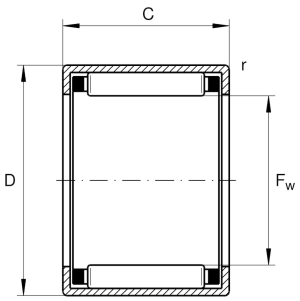

Twoja aktualna wersja produktu

Lubricant	Without
Lubrication hole	Without
Coating	Without
Sealing	Without

Main Dimensions & Performance Data

F_w	22 mm	Under roller diameter
D	28 mm	Outside diameter
C	10 mm	Width
C_r	7.500 N	Basic dynamic load rating, radial
C_{0r}	10.500 N	Basic static load rating, radial
C_{ur}	1.390 N	Fatigue load limit, radial
n_G	11.700 1/min	Limiting speed
n_G Grease	7.000 1/min	Limiting speed for grease lubrication
$n_{\vartheta r}$	9.000 1/min	Reference speed
≈m	12,148 g	Masa

Dimensions

C_1	10 mm	Width, outer ring
r_{min}	0,8 mm	Minimum chamfer dimension

Karta katalogowa jest jedynie przeglądem wymiarów i podstawowych nośności wybranego produktu. Zawsze należy stosować się do wszystkich dalszych informacji i instrukcji dotyczących tego produktu. Na naszej stronie internetowej znajduje się formularz kontaktowy umożliwiający wysłanie zapytania o dalsze informacje

Temperature range

T_{min}	-30 °C	Operating temperature min.
T_{max}	140 °C	Operating temperature max.

Additional information

	SD22X28X4	Sealing ring
	G22X28X4	Sealing ring 2

Właściwości

- Obciążenie promieniowe
- Smarowanie smarem
- Smarowanie olejem
- Bez uszczelnienia
- Mała przestrzeń zabudowy

Karta katalogowa jest jedynie przeglądem wymiarów i podstawowych nośności wybranego produktu. Zawsze należy stosować się do wszystkich dalszych informacji i instrukcji dotyczących tego produktu. Na naszej stronie internetowej znajduje się formularz kontaktowy umożliwiający wysłanie zapytania o dalsze informacje